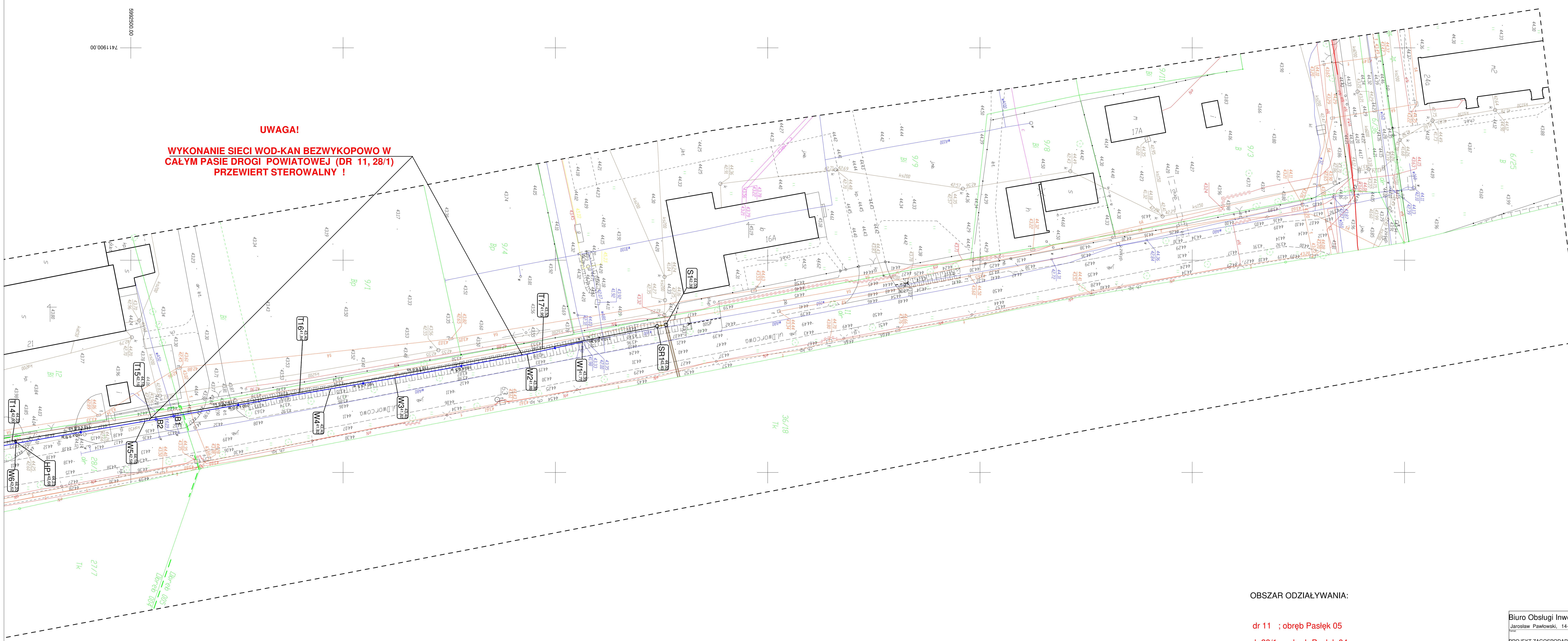

OBSZAR ODDZIAŁYWANIA:

dr 11 ; obręb Pasłęk 05

dr 28/1 ; obręb Pasłęk 04

Biuro Obsługi Inwestycji "EKO-SYSTEM" Jarosław Pawłowski, 14-400 Pasłęk, ul.Kolonia Zdroje 25		
Temat: PROJEKT ZAGOSPODAROWANIA TERENU		Faza: Projekt
Tytuł rys.: ROZBUDOWA SIECI WODOCIĄGOWEJ I KANALIZACJI SANITARNEJ DO OSIEDLA MIESZKANIOWEGO PRZY MLECZARNI UL. DWORCOWA		Data: 08.2019
Inwestor: GMINA PASŁĘK Plac Św. Wojciecha 5, 14-400 Pasłęk		Skala: 1:500
Projektował: branża sanitarna mgr inż. Jarosław Pawłowski WAM/0077/POOS/04	Podpis	Nr rys. 1
Sprawdził: branża sanitarna mgr inż. Marek Karpiński WAM/0159/POOS/15	Podpis	
Potwierdzam zgodność planu zagospodarowania terenu z oryginałem mapy do celów projektowych.		

110 x 6,6 ks / L= 15,58 m — proj. kanalizacja sanitarna tłoczna (przewiert sterowalny)

L= 15,35 m / 160 x 9,5 w — proj. rozbudowa sieci wodociągowej (przewiert sterowalny)

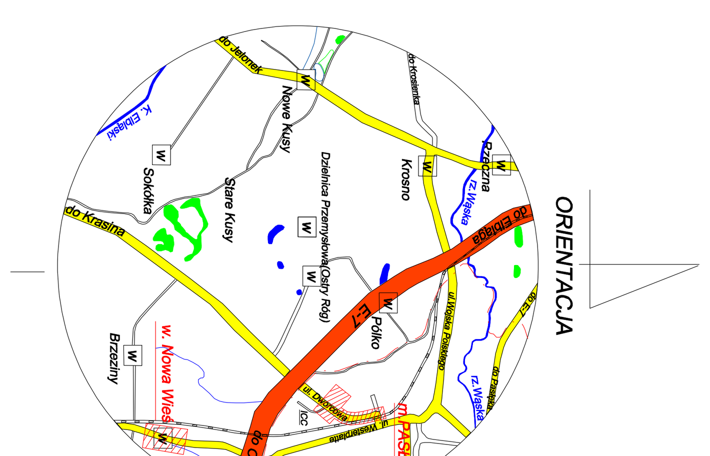

UKŁAD ARKUSZY

1	
2	
3	4

LEGENDA

Obiekty nie objęte katalogiem

- żywopłot

MAPA DO CELÓW PROJEKTOWYCH

Oznaczenie kancelaryjne zgłoszenia pracy geodezyjnej		GN.6640.1.358.2019
Nazwa miejscowości		m. Pasłęk ul. Dworcowa dz. nr 11, 28/1, 31, 32/1, 38/20
Jednostka ewidencyjna	identyfikator	280407_4
	nazwa	Pasłęk - Miasto
Obręb ewidencyjny	identyfikator	Nr 0004, 0005
	nazwa	Pasłęk 004, 005
Skala mapy		1:500
Nazwa układu współrzędnych	prostokątnych płaskich	2000_7
	układu wysokości	Amsterdam
Oznaczenie granic obszaru, który był przedmiotem aktualizacji		— — — — — — —
Informacje o służebnościach gruntowych mających wpływ na zagospodarowanie gruntów, zlokalizowanych w granicach projektowanej inwestycji		nie ustalano
Data opracowania mapy		07.05.2019r.

Granice wniesiono na podstawie danych numerycznych udostępnionych przez PODGIK, bez prawnego ustalania granic

Nie wyklucza się istnienia w terenie innych, nie wykazanych na niniejszej mapie urządzeń podziemnych, które nie były zgłoszone do inwentaryzacji lub o których brak jest informacji w instytucjach branżowych.

W opracowaniu mapy użyto symboli niezgodnych z zał. 7 rozdz.4&16.1 rozporządzenia o mapie zasadniczej, lecz z nieobowiązującą instrukcją K1,gdyż wg tej instrukcji opracowana jest mapa zasadnicza przyjęta do zasobu PODGIK w Pasłęku

Wykonana w 2019 r. przez Przedsiębiorstwo Geodezyjne ,,GeoPas" Zbigniew Romanowski w Pasłęku

Przedsiębiorstwo Geodezyjne >> Geo Pas << Zbigniew Romanowski 14 - 400 Pasłęk Pl. Św. Wojciecha 5 NR UPR. GEOD. 12899 kom. 0-605-741-756

Ark. 212.331.2234, 0212, 0214, 0232 — *odc.1*

Lz W - Kontur użytku gruntowego nie ujawniony w bazie danych ewidencji gruntów i budynków

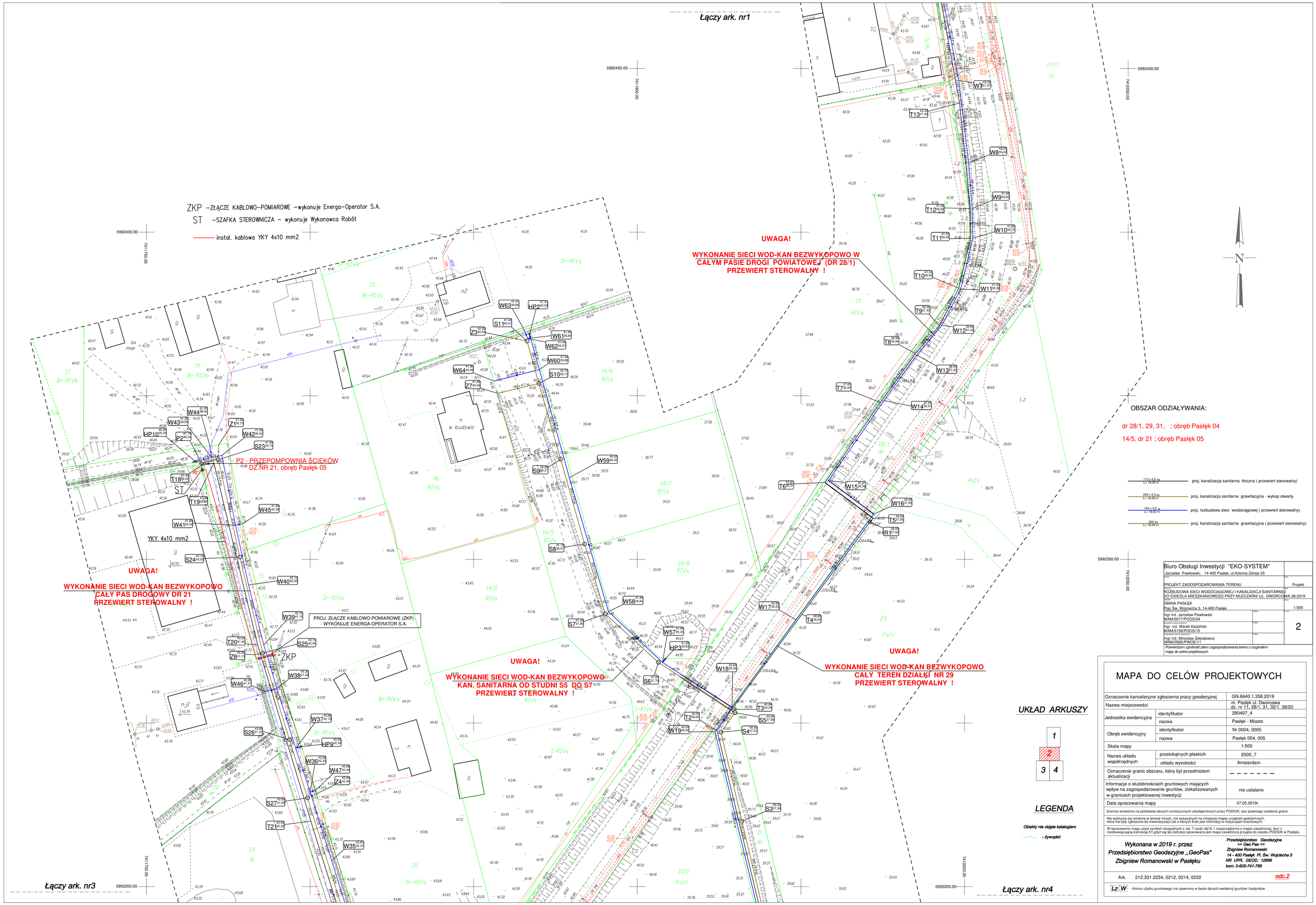

Biuro Obsługi Inwestycji "EKO-SYSTEM"
Jarosław Pawłowski, 14-400 Pasłęk, ul.Kolonia Zdroje 25

PROJEKT ZAGOSPODAROWANIA TERENU	Projekt
ROZBUDOWA SIECI WODOCIĄGOWEJ I KANALIZACJI SANITARNEJ DO OSIEDLA MIESZKANIOWEGO PRZY MLECZARNI UL. DWORCOWA 08.2019	
GMINA PASŁĘK Plac Św. Wojciecha 5, 14-400 Pasłęk	1:500
mgr inż. Jarosław Pawłowski WAM/0077/POOS/04	2
mgr inż. Marek Karpiński WAM/0159/POOS/15	
mgr inż. Mirosław Żebiałowicz WAM/0065/PWOE/11	

Potwierdzam zgodność planu zagospodarowania terenu z oryginałem mapy do celów projektowych.

MAPA DO CELÓW PROJEKTOWYCH

Oznaczenie kancelaryjne zgłoszenia pracy geodezyjnej		GN.6640.1.358.2019
Nazwa miejscowości		m. Pasłęk ul. Dworcowa dz. nr 11, 28/1, 31, 32/1, 38/20
Jednostka ewidencyjna	identyfikator	280407_4
	nazwa	Pasłęk - Miasto
Obręb ewidencyjny	identyfikator	Nr 0004, 0005
	nazwa	Pasłęk 004, 005
Skala mapy		1:500
Nazwa układu współrzędnych	prostokątnych płaskich	2000_7
	układu wysokości	Amsterdam
Oznaczenie granic obszaru, który był przedmiotem aktualizacji		– – – – – – –
Informacje o służebnościach gruntowych mających wpływ na zagospodarowanie gruntów, zlokalizowanych w granicach projektowanej inwestycji		nie ustalano
Data opracowania mapy		07.05.2019r.

Granice wniesiono na podstawie danych numerycznych udostępnionych przez PODGIK, bez prawnego ustalania granic

Nie wyklucza się istnienia w terenie innych, nie wykazanych na niniejszej mapie urządzeń podziemnych, które nie były zgłoszone do inwentaryzacji lub o których brak jest informacji w instytucjach branżowych.

W opracowaniu mapy użyto symboli niezgodnych z zał. 7 rozdz.4&16.1 rozporządzenia o mapie zasadniczej, lecz z niedowiązującą instrukcją K1,gdyż wg tej instrukcji opracowana jest mapa zasadnicza przyjęta do zasobu PODGIK w Pasłęku

Wykonana w 2019 r. przez
Przedsiębiorstwo Geodezyjne „GeoPas"
Zbigniew Romanowski w Pasłęku

Przedsiębiorstwo Geodezyjne
>> Geo Pas <<
Zbigniew Romanowski
14 - 400 Pasłęk Pl. Św. Wojciecha 5
NR UPR. GEOD. 12899
kom. 0-605-741-756

Ark. 212.331.2234, 0212, 0214, 0232 *odc.2*

Lz W - Kontur użytku gruntowego nie ujawniony w bazie danych ewidencji gruntów i budynków

Łączy ark. nr 2

UWAGA!

WYKONANIE SIECI WOD-KAN BEZWYKOPOWO
CAŁY PAS DROGOWY DR 21 i DR 28/1
PRZEWIERT STEROWALNY !

UWAGA!

WYKONANIE SIECI WOD-KAN BEZWYKOPOWO
PAS DROGOWY DR 31, DR 34/1, DR38/10
PRZEWIERT STEROWALNY !

5992150.00 7411700.00

5992000.00 7411650.00

5991850.00 7411750.00

5991850.00 7411850.00

OBSZAR ODZIAŁYWANIA:

dr 38/20, 34/1, 38/10, 28/1, dr 31 ; obręb Pasłęk 04

dr 21 ; obręb Pasłęk 05

MAPA DO CELÓW PROJEKTOWYCH

Oznaczenie kancelaryjne zgłoszenia pracy geodezyjnej		GN.6640.1.358.2019
Nazwa miejscowości		m. Pasłęk ul. Dworcowa dz. nr 11, 28/1, 31, 32/1, 38/20
Jednostka ewidencyjna	identyfikator	280407_4
	nazwa	Pasłęk - Miasto
Obręb ewidencyjny	identyfikator	Nr 0004, 0005
	nazwa	Pasłęk 004, 005
Skala mapy		1:500
Nazwa układu współrzędnych	prostokątnych płaskich	2000_7
	układu wysokości	Amsterdam
Oznaczenie granic obszaru, który był przedmiotem aktualizacji		– – – – – – –
Informacje o służebnościach gruntowych mających wpływ na zagospodarowanie gruntów, zlokalizowanych w granicach projektowanej inwestycji		nie ustalano
Data opracowania mapy		07.05.2019r.

Granice wniesiono na podstawie danych numerycznych udostępnionych przez PODGIK, bez prawnego ustalania granic

Nie wyklucza się istnienia w terenie innych, nie wykazanych na niniejszej mapie urządzeń podziemnych, które nie były zgłoszone do inwentaryzacji lub o których brak jest informacji w instytucjach branżowych.

W opracowaniu mapy użyto symboli niezgodnych z zał. 7 rozdz.4&16.1 rozporządzenia o mapie zasadniczej, lecz z nieobowiązującą instrukcją K1,gdyż wg tej instrukcji opracowana jest mapa zasadnicza przyjęta do zasobu PODGIK w Pasłęku

Wykonana w 2019 r. przez
Przedsiębiorstwo Geodezyjne ,,GeoPas"
Zbigniew Romanowski w Pasłęku

Przedsiębiorstwo Geodezyjne
>> Geo Pas <<
Zbigniew Romanowski
14 - 400 Pasłęk Pl. Św. Wojciecha 5
NR UPR. GEOD. 12899
kom. 0-605-741-756

Ark. 212.331.2234, 0212, 0214, 0232 *odc.3*

Lz W - Kontur użytku gruntowego nie ujawniony w bazie danych ewidencji gruntów i budynków

UKŁAD ARKUSZY

1
2
3 4

LEGENDA

Obiekty nie objęte katalogiem

- żywopłot

200 x 5,9 ks L= 18,28 m — proj. kanalizacja sanitarna grawitacyjna - w wykopie otwartym

200 ks L= 18,28 m — proj. kanalizacja sanitarna grawitacyjna (przewiert sterowalny)

110 x 6,6 w L= 18,02 m — proj. rozbudowa sieci wodociągowej (przewiert sterowalny)

90 x 5,4 ks L= 18,30 m — proj. kanalizacja sanitarna tłoczna (przewiert sterowalny)

Łączy ark. nr 4

Biuro Obsługi Inwestycji "EKO-SYSTEM"
Jarosław Pawłowski, 14-400 Pasłęk, ul.Kolonia Zdroje 25

Temat: PROJEKT ZAGOSPODAROWANIA TERENU
Faza: Projekt

Tytuł rys.: ROZBUDOWA SIECI WODOCIĄGOWEJ I KANALIZACJI SANITARNEJ DO OSIEDLA MIESZKANIOWEGO PRZY MLECZARNI UL. DWORCOWA
Data: 08.2019

Inwestor: GMINA PASŁĘK
Plac Św. Wojciecha 5, 14-400 Pasłęk
Skala: 1:500

Projektował: branża sanitarna: mgr inż. Jarosław Pawłowski WAM/0077/POOS/04 — Podpis:

Sprawdził: branża sanitarna: mgr inż. Marek Karpiński WAM/0159/POOS/15 — Podpis:

Nr rys.: 3

Potwierdzam zgodność planu zagospodarowania terenu z oryginałem mapy do celów projektowych.

P1 - PRZEPOMPOWNIA ŚCIEKÓW
DZ.NR 33/9, obręb Pasłęk 04

PROJ. ZŁĄCZE KABLOWO-POMIAROWE (ZKP)
- WYKONUJE ENERGA-OPERATOR S.A.

YKY 4x10 mm2

Łączy ark. nr 2

ZKP -ZŁĄCZE KABLOWO-POMIAROWE -wykonuje Energa-Operator S.A.
ST -SZAFKA STEROWNICZA - wykonuje Wykonawca Robót
instal. kablowa YKY 4x10 mm2

5992150.00
7412050.00

5991850.00
7411900.00

5991850.00
7412050.00

Łączy ark. nr 3

OBSZAR ODZIAŁYWANIA:

dr 38/20, 38/21, 32/1, 31, 34/1, 38/10, 28/1, 29, 33/9 ; obręb Pasłęk 04

UWAGA!

WYKONANIE SIECI KAN. SANIT. BEZWYKOPOWO
PAS DROGOWY DR 38/20, 38/21 (S19 - S16)
PRZEWIERT STEROWALNY !

110 x 6,6 ks L= 18,30 m — proj. kanalizacja sanitarna tłoczna (przewiert sterowalny)
200 x 5,9 ks L= 18,28 m — proj. kanalizacja sanitarna grawitacyjna w wykopie otwartym
160 x 9,5 w L= 18,02 m — proj. rozbudowa sieci wodociągowej (przewiert sterowalny)
200 ks L= 18,28 m — proj. kanalizacja sanitarna grawitacyjna (przewiert sterowalny)

LEGENDA

Obiekty nie objęte katalogiem

- żywopłot

UKŁAD ARKUSZY

1
2
3 4

Biuro Obsługi Inwestycji "EKO-SYSTEM" Jarosław Pawłowski, 14-400 Pasłęk, ul.Kolonia Zdroje 25	
temat: PROJEKT ZAGOSPODAROWANIA TERENU	skala: Projekt
tytuł mapy: ROZBUDOWA SIECI WODOCIĄGOWEJ I KANALIZACJI SANITARNEJ DO OSIEDLA MIESZKANIOWEGO PRZY MLECZARNI UL. DWORCOWA.08.2019	data:
zamawiający: GMINA PASŁĘK Plac Św. Wojciecha 5, 14-400 Pasłek	skala: 1:500
projektant branża sanitarna: mgr inż. Jarosław Pawłowski WAM/0077/POOS/04	podpis: nr rys. 4
projektant branża sanitarna: mgr inż. Marek Karpiński WAM/0159/POOS/15	podpis:
projektant branża elektryczna: mgr inż. Mirosław Żebiałowicz WAM/0065/PWOE/11	podpis:

Potwierdzam zgodność planu zagospodarowania terenu z oryginałem mapy do celów projektowych.

MAPA DO CELÓW PROJEKTOWYCH

Oznaczenie kancelaryjne zgłoszenia pracy geodezyjnej		GN.6640.1.358.2019
Nazwa miejscowości		m. Pasłęk ul. Dworcowa dz. nr 11, 28/1, 31, 32/1, 38/20
Jednostka ewidencyjna	identyfikator	280407_4
	nazwa	Pasłęk - Miasto
Obręb ewidencyjny	identyfikator	Nr 0004, 0005
	nazwa	Pasłęk 004, 005
Skala mapy		1:500
Nazwa układu współrzędnych	prostokątnych płaskich	2000_7
	układu wysokości	Amsterdam
Oznaczenie granic obszaru, który był przedmiotem aktualizacji		– – – – – – –
Informacje o służebnościach gruntowych mających wpływ na zagospodarowanie gruntów, zlokalizowanych w granicach projektowanej inwestycji		nie ustalano
Data opracowania mapy		07.05.2019r.

Granice wniesiono na podstawie danych numerycznych udostępnionych przez PODGIK, bez prawnego ustalania granic

Nie wyklucza się istnienia w terenie innych, nie wykazanych na niniejszej mapie urządzeń podziemnych, które nie były zgłoszone do inwentaryzacji lub o których brak jest informacji w instytucjach branżowych.

W opracowaniu mapy użyto symboli niezgodnych z zał. 7 rozdz.4&16.1 rozporządzenia o mapie zasadniczej, lecz z nieobowiązującą instrukcją K1,gdyż wg tej instrukcji opracowana jest mapa zasadnicza przyjęta do zasobu PODGIK w Pasłęku

Wykonana w 2019 r. przez Przedsiębiorstwo Geodezyjne ,,GeoPas" Zbigniew Romanowski w Pasłęku

Przedsiębiorstwo Geodezyjne >> Geo Pas << Zbigniew Romanowski 14 - 400 Pasłęk Pl. Św. Wojciecha 5 NR UPR. GEOD. 12899 kom. 0-605-741-756

Ark. 212.331.2234, 0212, 0214, 0232 — *odc.4*

Lz W - Kontur użytku gruntowego nie ujawniony w bazie danych ewidencji gruntów i budynków

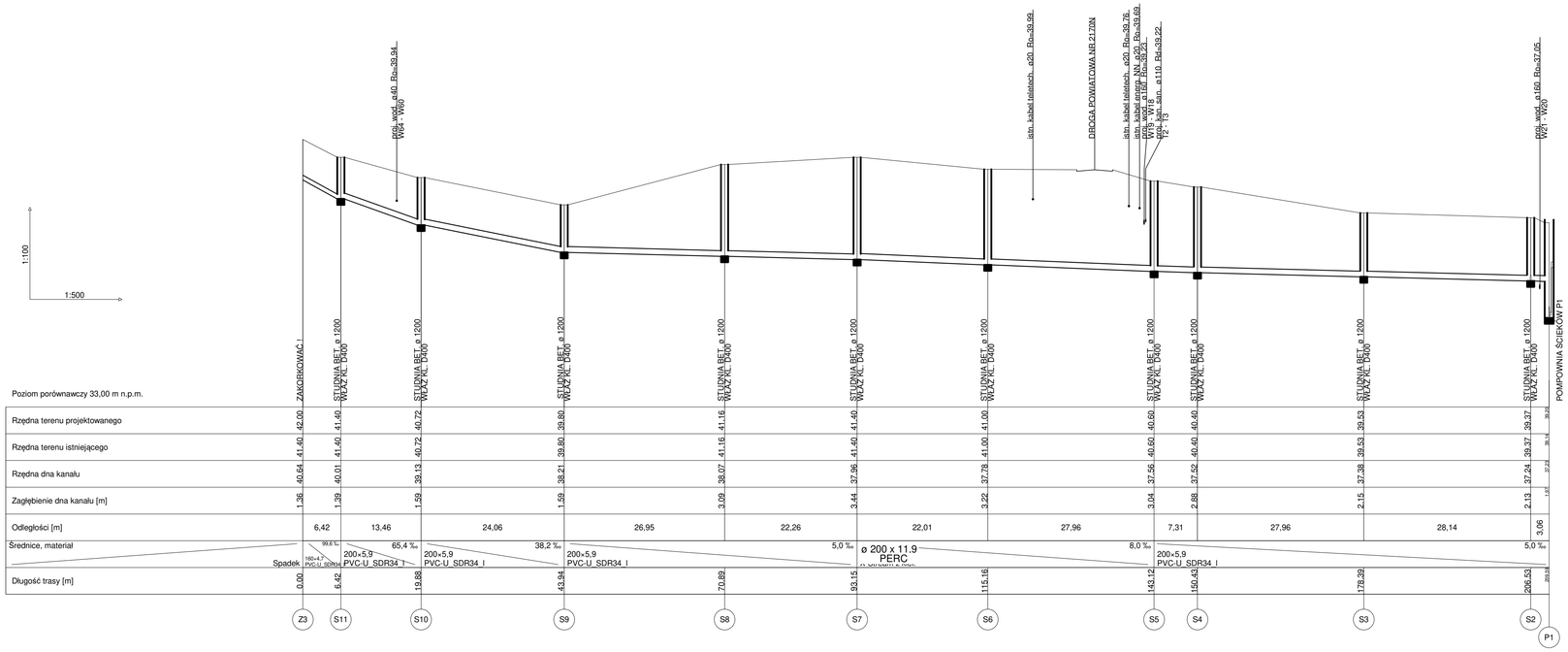

BIURO OBSŁUGI INWESTYCJI "EKO-SYSTEM" 14-400 PASŁEK , UL. KOLONIA ZDROJE 25	
Temat: "KOŹBUDOWA SIECI WODOCIĄGOWEJ I KANALIZACJI SANITARNEJ DLA OSIEDLA MIESZKANIOWEGO PRZY MLECZARNI UL. DWORCOWA"	Faza: PROJEKT
Nazwa: PROFIL PODŁUŻNY KOLEKTORA SANITARNEGO	Data: 08.2019
Adres: GMINA PASŁEK, PL. ŚW. WOJCIECHA 5, 14-400 PASŁEK	Skala: 1:100/500
Imię i nazwisko: mgr inż. Jarosław Pawłowski upr.bud.WAM/0077/POOS/04	Podpis:
Imię i nazwisko: mgr inż. Jarosław Pawłowski upr.bud.WAM/0077/POOS/04	Podpis:
Sprawdził: mgr inż. Marek Karpiński WAM/0159/POOS/15	Podpis:
Nr rys.: 5	

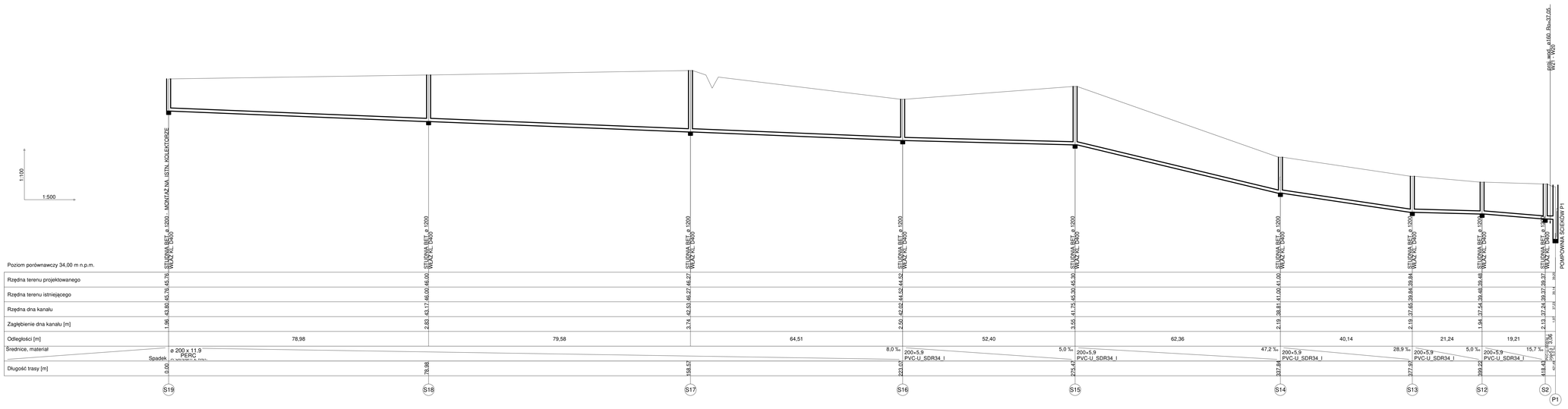

BIURO OBSŁUGI INWESTYCJI "EKO-SYSTEM"	
14-400 PASŁĘK, UL. KOLONIA ŻERUJE 35	
"ROZBUDOWA SIECI WODOCIĄGOWEJ I KANALIZACJI SANITARNEJ DLA OSIEDLA MIESZKANIOWEGO PRZY WLECZARNI UL. DWORCOWA"	PROJEKT
PROFIL PODŁUŻNY KOLEKTORA SANITARNEGO	08.2019
GMINA PASŁĘK, PL. Św. WOJCIECHA 5, 14-400 PASŁĘK	1:100/500
mgr inż. Jarosław Pawłowski - upr.bud.WAM/0077/POOS/04	6
mgr inż. Jarosław Pawłowski - upr.bud.WAM/0077/POOS/04	
mgr. inż. Marek Karpiński WA/0013/POOS/15	

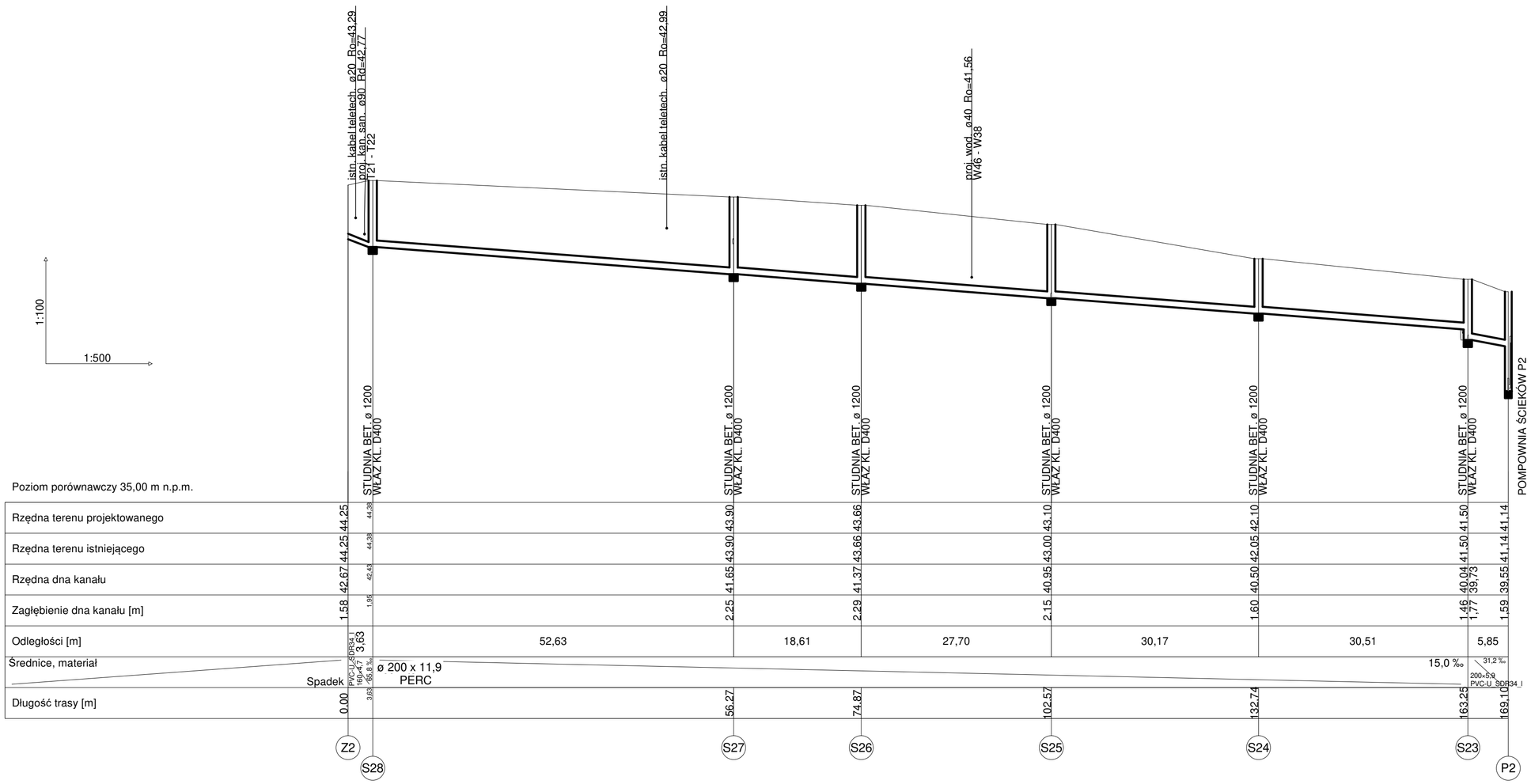

BIURO OBSŁUGI INWESTYCJI "EKO-SYSTEM" 14-400 PASŁĘK , UL. KOLONIA ZDROJE 25	
Temat "ROZBUDOWA SIECI WODOCIĄGOWEJ I KANALIZACJI SANITARNEJ DLA OSIEDLA MIESZKANIOWEGO PRZY MLECZARNI UL. DWORCOWA"	Faza PROJEKT
Tytuł rys. PROFIL PODŁUŻNY KOLEKTORA SANITARNEGO	Data 08.2019
Inwestor GMINA PASŁĘK, PL. ŚW. WOJCIECHA 5, 14-400 PASŁĘK	Skala 1:100/500
Autor projektu mgr inż. Jarosław Pawłowski upr.bud.WAM/0077/POOS/04 — Podpis	Nr rys. 7
Wykonał mgr inż. Jarosław Pawłowski upr.bud.WAM/0077/POOS/04 — Podpis	
Sprawdził mgr inż. Marek Karpiński WAM/0159/POOS/15 — Podpis	

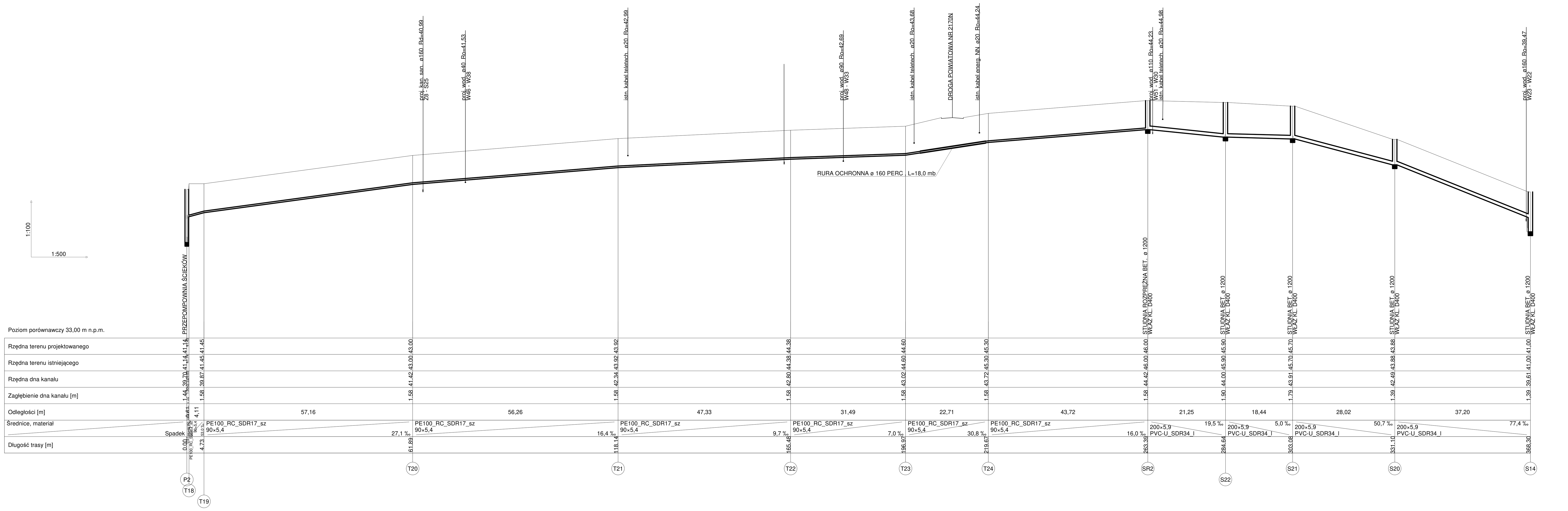

BIURO OBSŁUGI INWESTYCJI "EKO-SYSTEM" 14-400 PASŁĘK , UL. KOLONIA ZDROJE 25	
Temat "ROZBUDOWA SIECI WODOCIĄGOWEJ I KANALIZACJI SANITARNEJ DLA OSIEDLA MIESZKANIOWEGO PRZY MLECZARNI UL. DWORCOWA"	Faza PROJEKT
Tytuł rys. PROFIL PODŁUŻNY KOLEKTORA SANITARNEGO	Data 08.2019
Inwestor GMINA PASŁĘK, PL. ŚW. WOJCIECHA 5, 14-400 PASŁĘK	Skala 1:100/500
Autor projektu mgr inż. Jarosław Pawłowski upr.bud.WAM/0077/POOS/04 — Podpis	Nr rys. 8
Wykonał mgr inż. Jarosław Pawłowski upr.bud.WAM/0077/POOS/04 — Podpis	
Sprawdził mgr inż. Marek Karpiński WAM/0159/POOS/15 — Podpis	

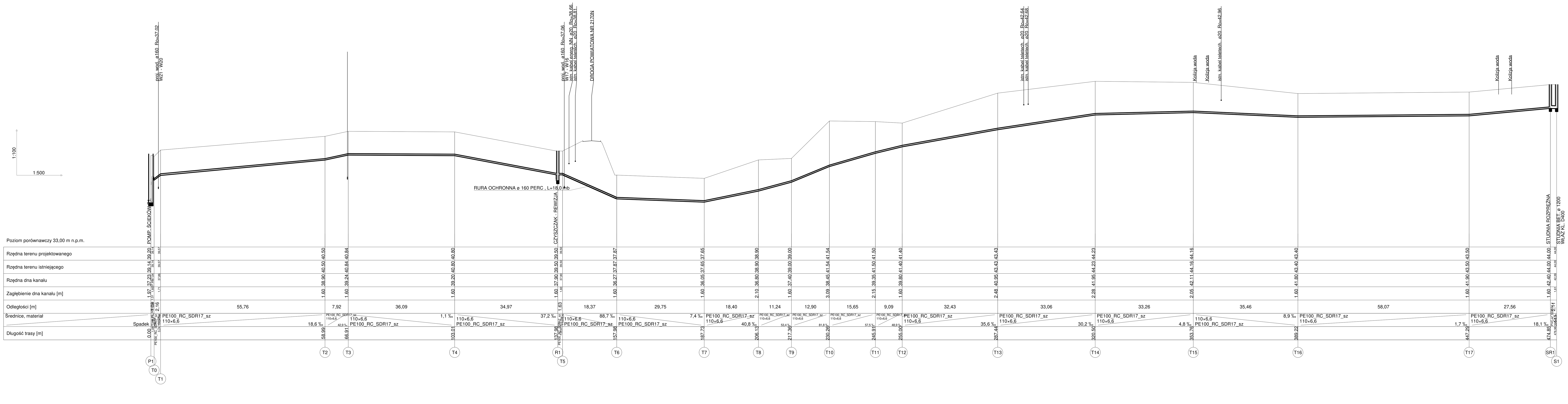

BIURO OBSŁUGI INWESTYCJI "EKO-SYSTEM" 14-400 PASŁĘK , UL. KOLONIA ZDROJE 25	
Temat "ROZBUDOWA SIECI WODOCIĄGOWEJ I KANALIZACJI SANITARNEJ DLA OSIEDLA MIESZKANIOWEGO PRZY MLECZARNI UL. DWORCOWA"	Faza PROJEKT
Tytuł rys. PROFIL PODŁUŻNY KOLEKTORA SANITARNEGO	Data 08.2019
Inwestor GMINA PASŁĘK, PL. ŚW. WOJCIECHA 5, 14-400 PASŁĘK	Skala 1:100/500
Autor projektu mgr inż. Jarosław Pawłowski upr.bud.WAM/0077/POOS/04 — Podpis	Nr rys. 9
Wykonał mgr inż. Jarosław Pawłowski upr.bud.WAM/0077/POOS/04 — Podpis	
Sprawdził mgr inż. Marek Karpiński WAM/0159/POOS/15 — Podpis	

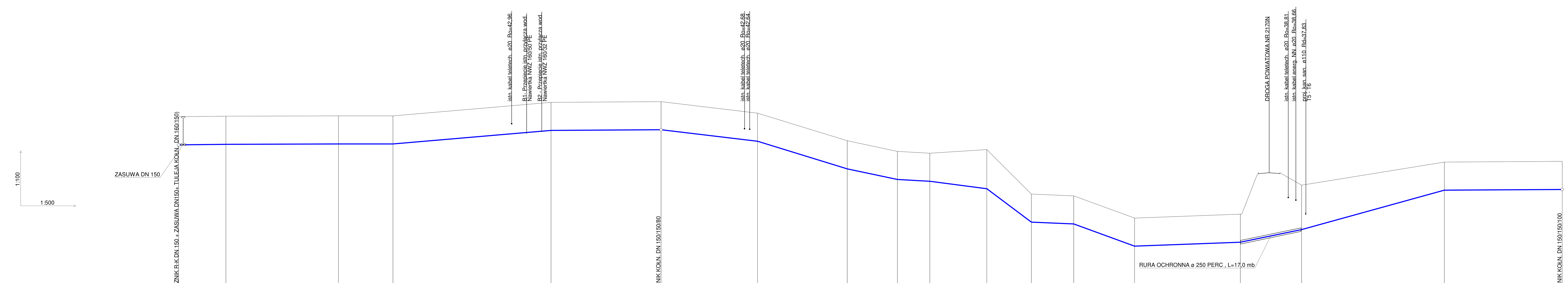

Poziom porównawczy 33,00 m n.p.m.

	Rzędna terenu projektowanego	Rzędna terenu istniejącego	Rzędna osi rurociągu [m]	Zagłębienie osi rurociągu	Długość trasy [m]
W1	43.35	43.35	41.77	1.58	0.00
W2	43.38	43.28	41.80	1.58	13.33
W3	43.40	43.30	41.82	1.58	44.95
W4	43.40	43.40	41.82	1.58	60.26
W5	44.16	44.16	42.58	1.58	104.65
W6	44.20	44.20	42.62	1.58	135.53
W7	43.55	43.55	41.97	1.58	162.61
W8	42.00	42.00	40.42	1.58	187.80
W9	41.40	41.40	39.82	1.58	201.92
W10	41.30	41.30	39.72	1.58	211.01
W11	41.50	41.50	39.30	2.20	227.01
W12	39.00	39.00	37.42	1.58	239.51
W13	38.90	38.90	37.32	1.58	251.37
W14	37.65	37.65	36.07	1.58	268.51
W15	37.87	37.87	36.29	1.58	298.26
W16	39.50	39.50	37.00	2.50	315.46
W17	40.80	40.80	39.22	1.58	355.59
W18	40,84	40,84	39,26	1,58	388,71

	Odległości [m]	Średnice, materiał	Spadek
W1–W2	13,33	PE100_RC_SDR17_sz 160×9,5	2,3 ‰
W2–W3	31,62	PE100_RC_SDR17_sz 160×9,5	0,6 ‰
W3–W4	15,31	PE100_RC_SDR17_sz 160×9,5	0,0 ‰
W4–W5	44,40	PE100_RC_SDR17_sz 160×9,5	17,1 ‰
W5–W6	30,88	PE100_RC_SDR17_sz 160×9,5	1,3 ‰
W6–W7	27,08	160×9,5 PE100_RC_SDR17_sz	24,0 ‰
W7–W8	25,20	160×9,5 PE100_RC_SDR17_sz	61,5 ‰
W8–W9	14,11	160×9,5 PE100_RC_SDR17_sz	42,5 ‰
W9–W10	9,09	160×9,5 PE100_RC_SDR17_sz	11,0 ‰
W10–W11	16,01	160×9,5 PE100_RC_SDR17_sz	26,5 ‰
W11–W12	12,50	160×9,5 PE100_RC_SDR17_sz	150,0 ‰
W12–W13	11,86	160×9,5 PE100_RC_SDR17_sz	8,4 ‰
W13–W14	17,14	160×9,5 PE100_RC_SDR17_sz	72,9 ‰
W14–W15	29,75	PE100_RC_SDR17_sz 160×9,5	7,4 ‰
W15–W16	17,20	PE100_RC_SDR17_sz 160×9,5	41,3 ‰
W16–W17	40,13	PE100_RC_SDR17_sz 160×9,5	55,3 ‰
W17–W18	33,11	PE100_RC_SDR17_sz 160×9,5	1,2 ‰

BIURO OBSŁUGI INWESTYCJI "EKO-SYSTEM"
14-400 PASŁĘK , UL. KOLONIA ZDROJE 25

Temat: "ROZBUDOWA SIECI WODOCIĄGOWEJ I KANALIZACJI SANITARNEJ DLA OSIEDLA MIESZKANIOWEGO PRZY MLECZARNI UL. DWORCOWA"

Faza: PROJEKT

Tytuł rys.: PROFIL PODŁUŻNY SIECI WODOCIĄGOWEJ

Data: 08.2019

Inwestor: GMINA PASŁĘK, PL. ŚW. WOJCIECHA 5, 14-400 PASŁĘK

Skala: 1:100/500

Autor projektu: mgr inż. Jarosław Pawłowski upr.bud.WAM/0077/POOS/04 — Podpis

Wykonał: mgr inż. Jarosław Pawłowski upr.bud.WAM/0077/POOS/04 — Podpis

Sprawdził: mgr inż. Marek Karpiński WAM/0159/POOS/15 — Podpis

Nr rys.: 10

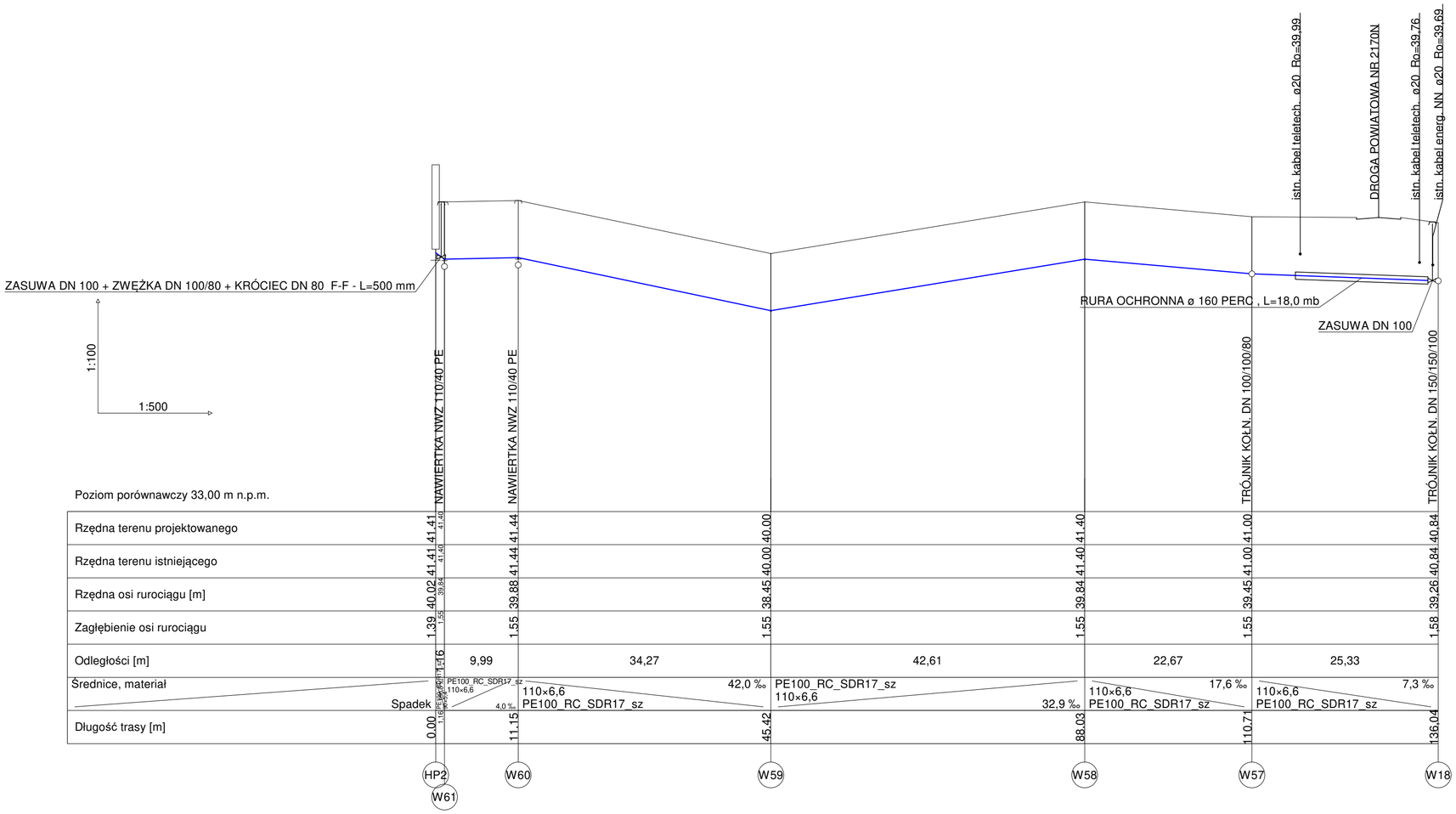

BIURO OBSŁUGI INWESTYCJI "EKO-SYSTEM" 14-400 PASŁĘK , UL. KOLONIA ZDROJE 25	
Temat "ROZBUDOWA SIECI WODOCIĄGOWEJ I KANALIZACJI SANITARNEJ DLA OSIEDLA MIESZKANIOWEGO PRZY MLECZARNI UL. DWORCOWA"	Faza PROJEKT
Tytuł rys. PROFIL PODŁUŻNY SIECI WODOCIĄGOWEJ	Data 08.2019
Inwestor GMINA PASŁĘK, PL. ŚW. WOJCIECHA 5, 14-400 PASŁĘK	Skala 1:100/500
Autor projektu mgr inż. Jarosław Pawłowski upr.bud.WAM/0077/POOS/04 — Podpis	Nr rys. 11
Wykonał mgr inż. Jarosław Pawłowski upr.bud.WAM/0077/POOS/04 — Podpis	
Sprawdził mgr inż. Marek Karpiński WAM/0159/POOS/15 — Podpis	

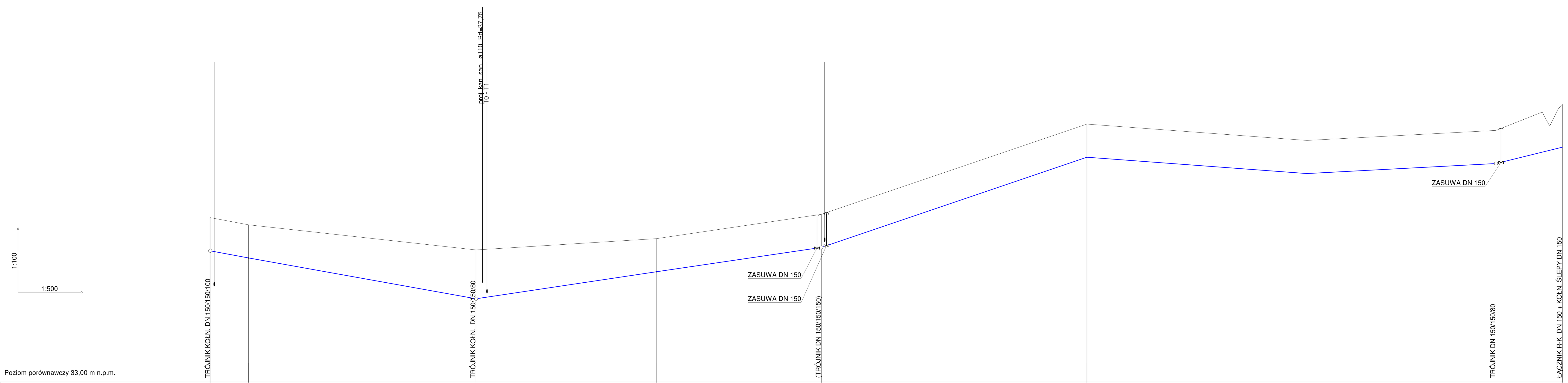

Poziom porównawczy 33,00 m n.p.m.

	W18	W19	W20	W21	W22	W23	W24	W25	A1
Rzędna terenu projektowanego	40.84	40.50	39.30	39.84	41.00	45.30	44.52	45.00	46,25
Rzędna terenu istniejącego	40.84	40.50	39.30	39.84	41.00	45.30	44.52	45.00	46,24
Rzędna osi rurociągu [m]	39.26	38.92	36.97	38.26	39.42	43.72	42.94	43.42	44,20
Zagłębienie osi rurociągu	1.58	1.58	2.33	1.58	1.58	1.58	1.58	1.58	2,05
Długość trasy [m]	0.00	9.09	63.25	106.16	145.49	208.66	261.05	306.06	321,91

Odcinek	Odległości [m]	Średnice, materiał	Spadek
W18–W19	9,09	160×9,5 PE100_RC_SDR17_sz	37,4 ‰
W19–W20	54,16	160×9,5 PE100_RC_SDR17_sz	36,0 ‰
W20–W21	42,91	PE100_RC_SDR17_sz 160×9,5	30,0 ‰
W21–W22	39,33	PE100_RC_SDR17_sz 160×9,5	29,5 ‰
W22–W23	63,17	PE100_RC_SDR17_sz 160×9,5	68,1 ‰
W23–W24	52,39	160×9,5 PE100_RC_SDR17_sz	14,9 ‰
W24–W25	45,01	PE100_RC_SDR17_sz 160×9,5	10,7 ‰
W25–A1	15,85	PE100_RC_SDR17_sz 160×9,5	49,2 ‰

BIURO OBSŁUGI INWESTYCJI "EKO-SYSTEM" 14-400 PASŁĘK , UL. KOLONIA ZDROJE 25	
Temat "ROZBUDOWA SIECI WODOCIĄGOWEJ I KANALIZACJI SANITARNEJ DLA OSIEDLA MIESZKANIOWEGO PRZY MLECZARNI UL. DWORCOWA"	Faza PROJEKT
Tytuł rys. PROFIL PODŁUŻNY SIECI WODOCIĄGOWEJ	Data 08.2019
Inwestor GMINA PASŁĘK, PL. ŚW. WOJCIECHA 5, 14-400 PASŁĘK	Skala 1:100/500
Autor projektu mgr inż. Jarosław Pawłowski upr.bud.WAM/0077/POOS/04 — Podpis	Nr rys. 12
Wykonał mgr inż. Jarosław Pawłowski upr.bud.WAM/0077/POOS/04 — Podpis	
Sprawdził mgr inż. Marek Karpiński WAM/0159/POOS/15 — Podpis	

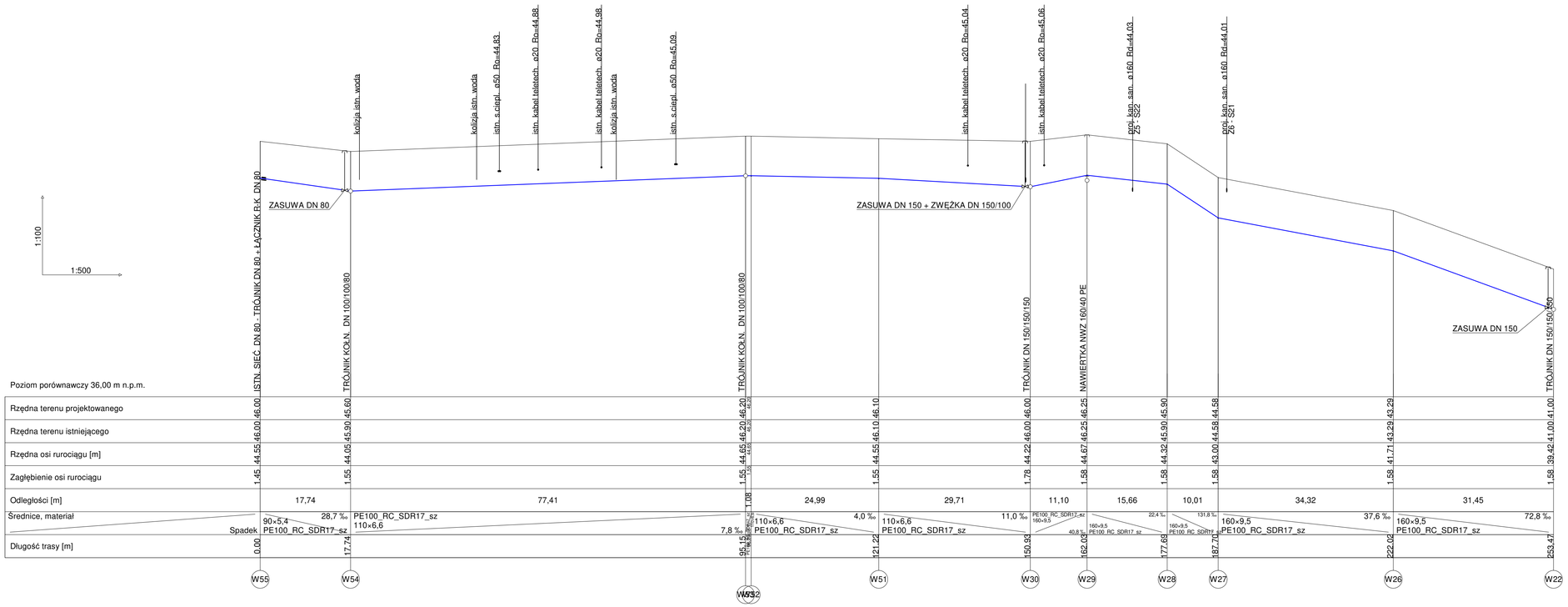

BIURO OBSŁUGI INWESTYCJI "EKO-SYSTEM" 14-400 PASŁĘK , UL. KOLONIA ZDROJE 25		
temat "ROZBUDOWA SIECI WODOCIĄGOWEJ I KANALIZACJI SANITARNEJ DLA OSIEDLA MIESZKANIOWEGO PRZY MLECZARNI UL. DWORCOWA"		faza PROJEKT
tytuł rys. nr PROFIL PODŁUŻNY SIECI WODOCIĄGOWEJ		data 08.2019
miejscowość GMINA PASŁĘK, PL. ŚW. WOJCIECHA 5, 14-400 PASŁĘK		skala 1:100/500
kier.projektu mgr inż. Jarosław Pawłowski upr.bud.WAM/0077/POOS/04	branża	nr rys. 13
sprawdził mgr inż. Jarosław Pawłowski upr.bud.WAM/0077/POOS/04	branża	
rysował mgr inż. arch. Marek Karpiński WAM/0159/POOS/15	branża	

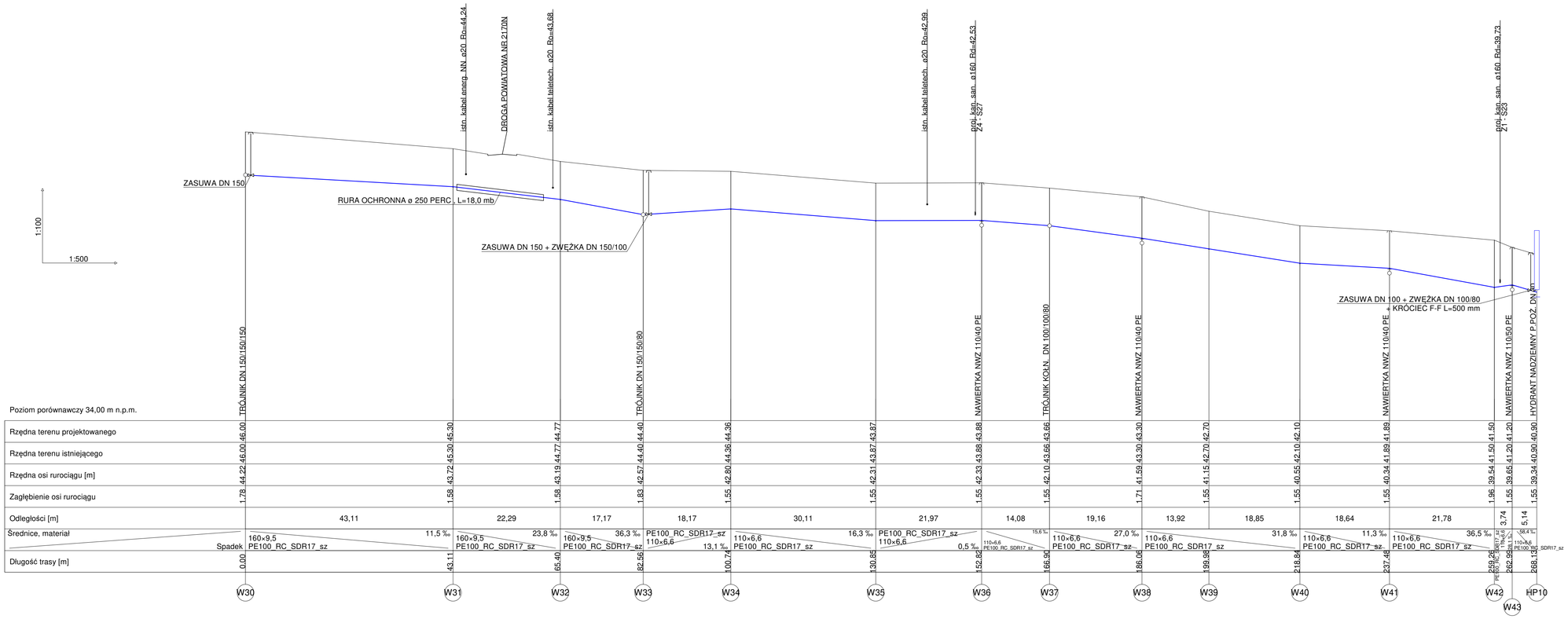

BIURO OBSŁUGI INWESTYCJI "EKO-SYSTEM" 14-400 PASŁĘK , UL. KOLONIA ZDROJE 25		
"ROZBUDOWA SIECI WODOCIĄGOWEJ I KANALIZACJI SANITARNEJ DLA OSIEDLA MIESZKANIOWEGO PRZY MLECZARNI UL. DWORCOWA"		PROJEKT
PROFIL PODŁUŻNY SIECI WODOCIĄGOWEJ		08.2019
GMINA PASŁĘK, PL. ŚW. WOJCIECHA 5, 14-400 PASŁĘK		1:100/500
mgr inż. Jarosław Pawłowski upr.bud.WAM/0077/POOS/04		14
mgr inż. Jarosław Pawłowski upr.bud.WAM/0077/POOS/04		
mgr inż. Marek Karpiński WAM/0159/POOS/15		

R1

STUDNIA REWIZYJNA 1:25

DLA RUROCIĄGU TŁOCZNEGO ø110 PE

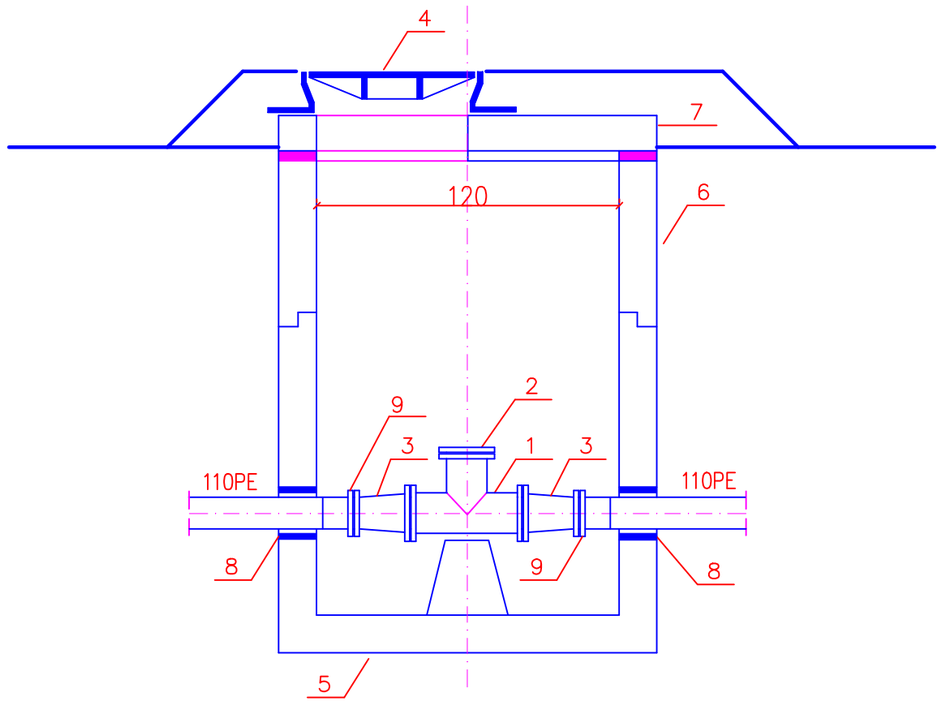

L.P.	NAZWA ELEMENTU
1	TRÓJNIK ŻELIWNY KOŁNIERZOWY 150/150
2	KOŁNIERZ ŚLEPY DN 150
3	ZWĘŻKA DWUKOŁNIERZOWA 150/100
4	WŁAZ ŻELIWNY KL. D 400 DN 600 Z WENTYLACJĄ
5	PODSTAWA STUDNI ZE ZŁĄCZEM ŁĄCZONYM NA USZCZELKĘ GUMOWĄ
6	ELEMENT STUDNI ZE ZŁĄCZEM ŁĄCZONYM NA USZCZELKĘ GUMOWĄ
7	PŁYTA POKRYWOWA Z OTWOREM
8	TULEJA OCHRONNA DLA RUR 110 PE
9	TULEJA KOŁNIERZOWA 110/100

Biuro Obsługi Inwestycji " EKO - SYSTEM"
Jarosław Pawłowski
ul. Kolonia Zdroje 25 , 14-400 Pasłęk tel. 698-363-358

"EKO-SYSTEM"

TYTUŁ RYS.:	STUDNIA REWIZYJNA		
NAZWA I ADRES OBIEKTU:	ROZBUDOWA SIECI WODOCIĄGOWEJ I KANALIZACJI SANITAR. DLA OSIEDLA MIESZKANIOWEGO PRZY MLECZARNI UL. DWORCOWA		
PROJEKTOWAŁ: mgr inż. Jarosław Pawłowski, upr. bud. do projektowania w specj. instalacyjnej		NR UPR.: WAM/0077/POOS/04	PODPIS.:
SPRAWDZIŁ: mgr inż. Marek Karpiński upr. bud. do projektowania w specj. instalacyjnej		NR UPR.: WAM/0159/POOS/15	PODPIS.:
DATA: 29.08.2019 r.		Skala 1: 25	NR RYS. 15

STUDNIA ROZPRĘŻNA 1:25

SR1

DLA RUROCIĄGU TŁOCZNEGO ø110 PE

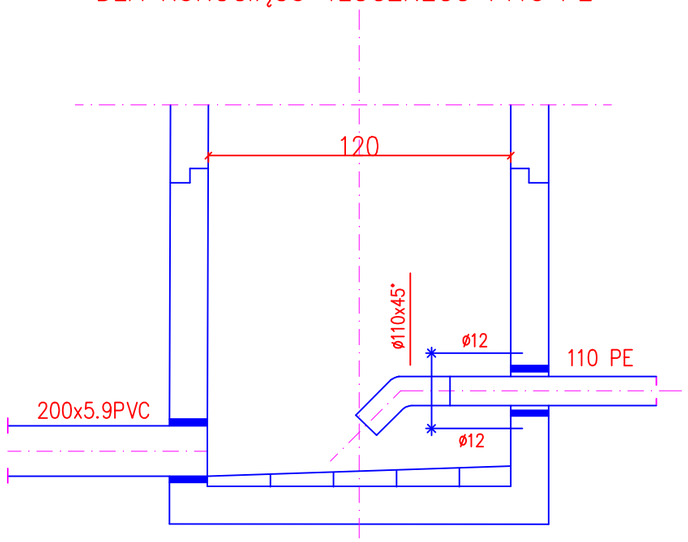

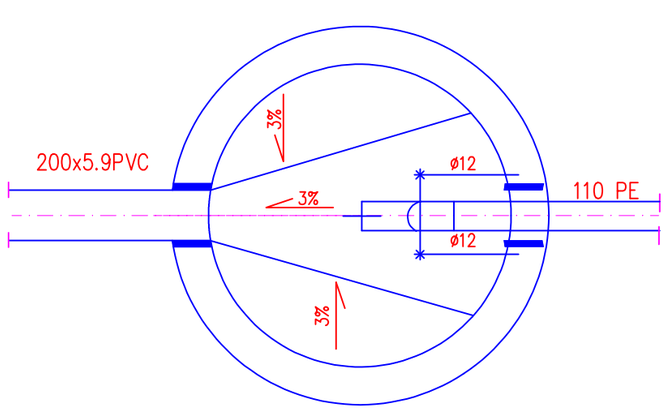

SR2

DLA RUROCIĄGU TŁOCZNEGO ø90 PE

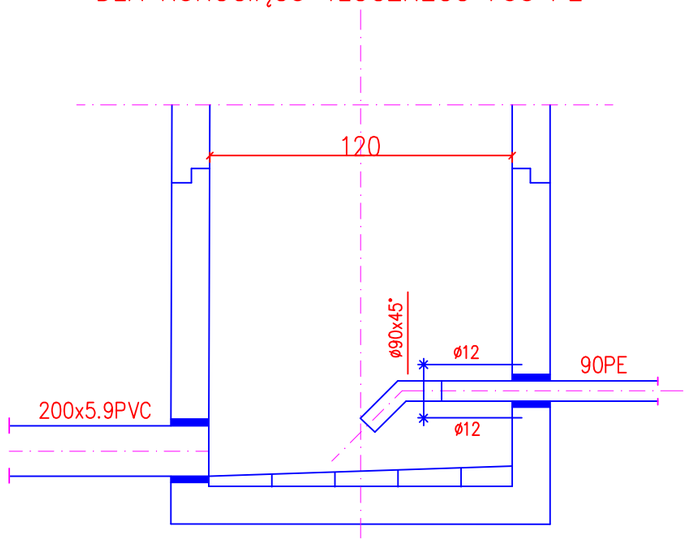

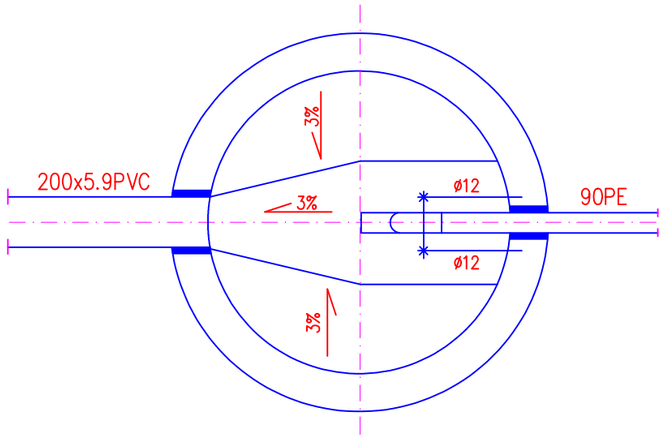

Biuro Obsługi Inwestycji " EKO - SYSTEM" *Jarosław Pawłowski* *ul. Kolonia Zdroje 25 , 14-400 Pasłęk tel. 698-363-358*			**"EKO-SYSTEM"**
TYTUŁ RYS.:	STUDNIA ROZPRĘŻNA		
NAZWA I ADRES OBIEKTU:	ROZBUDOWA SIECI WODOCIĄGOWEJ I KANALIZACJI SANITAR. DLA OSIEDLA MIESZKANIOWEGO PRZY MLECZARNI UL. DWORCOWA		
PROJEKTOWAŁ: mgr inż. Jarosław Pawłowski, upr. bud. do projektowania w specj. instalacyjnej		NR UPR.: WAM/0077/POOS/04	PODPIS.:
SPRAWDZIŁ: mgr inż. Marek Karpiński upr. bud. do projektowania w specj. instalacyjnej		NR UPR.: WAM/0159/POOS/15	PODPIS.:
DATA: 29.08.2019 r.		Skala 1: 25	NR RYS. 16

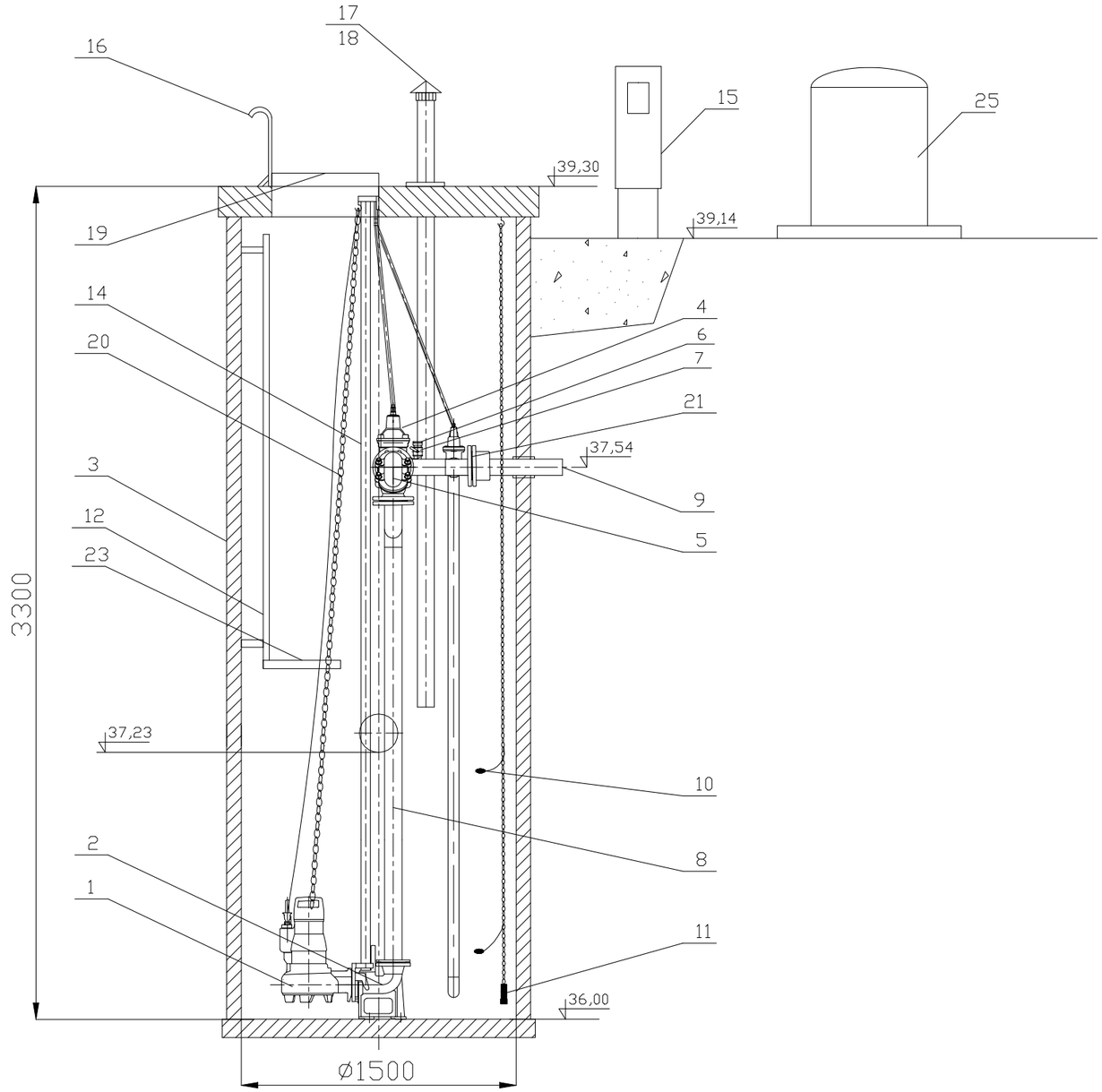

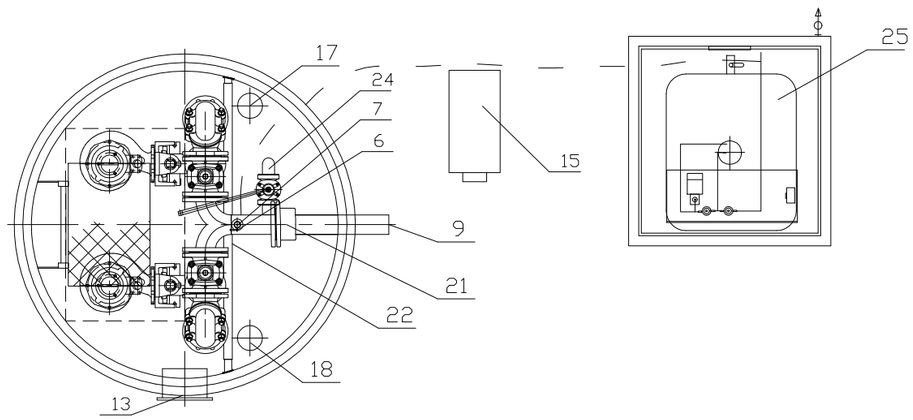

Lp	Nazwa	Ilość	Materiał	Producent
25	Instalacja dozująca	1		
24	Obieg płuczący z zasuwą DN50	1		
23	Podest obsługowy	1	stal nierdzewna	
22	Belka wsporcza (regulowana)	1	stal nierdzewna	
21	Łącznik stal/PE DN100/110	1	żeliwo	
20	Łańcuch	2	stal nierdzewna	
19	Właz wejściowy	1	stal nierdzewna	
18	Biofiltr kominkowy DN100	1	stal nierdzewna	
17	Kominek wentylacyjny DN100	1	stal nierdzewna	
16	Poręcz	1	stal nierdzewna	
15	Szafa sterownicza	1		
14	Prowadnice rurowe	4	stal nierdzewna	
13	Króciec napływowy	1	PVC200	
12	Drabinka	1	stal nierdzewna	
11	Sonda hydrostatyczna	1		
10	Wyłącznik pływakowy	2		
9	Rurociąg tłoczny DN100	1	PEø110	
8	Układ tłoczny DN80/100	1	stal nierdzewna	
7	Zawór kulowy DN50	1		
6	Nasada płucząca T52	1		
5	Zawór zwrotny kolanowy DN80	2	żeliwo	
4	Zasuwa klinowa DN80	2	żeliwo	
3	Zbiornik	1	Polimerobeton	
2	Kolano stopowe DN80	2	żeliwo	
1	Pompa zatapialna Q=8,59 l/s, Hp=22,0 m P=4,0 kW	2		

Biuro Obsługi Inwestycji " EKO - SYSTEM"
Jarosław Pawłowski
ul. Kolonia Zdroje 25 , 14-400 Pasłęk tel. 698-363-358

"EKO-SYSTEM"

TYTUŁ RYS.:	PRZEPOMPOWNIA ŚCIEKÓW P1		
NAZWA I ADRES OBIEKTU:	ROZBUDOWA SIECI WODOCIĄGOWEJ I KANALIZACJI SANITAR. DLA OSIEDLA MIESZKANIOWEGO PRZY MLECZARNI UL. DWORCOWA		
PROJEKTOWAŁ:	mgr inż. Jarosław Pawłowski, upr. bud. do projektowania w specj. instalacyjnej	NR UPR.: WAM/0077/POOS/04	PODPIS.:
SPRAWDZIŁ:	mgr inż. Marek Karpiński upr. bud. do projektowania w specj. instalacyjnej	NR UPR.: WAM/0159/POOS/15	PODPIS.:
DATA: 29.08.2019 r.		Skala 1:	NR RYS. 17

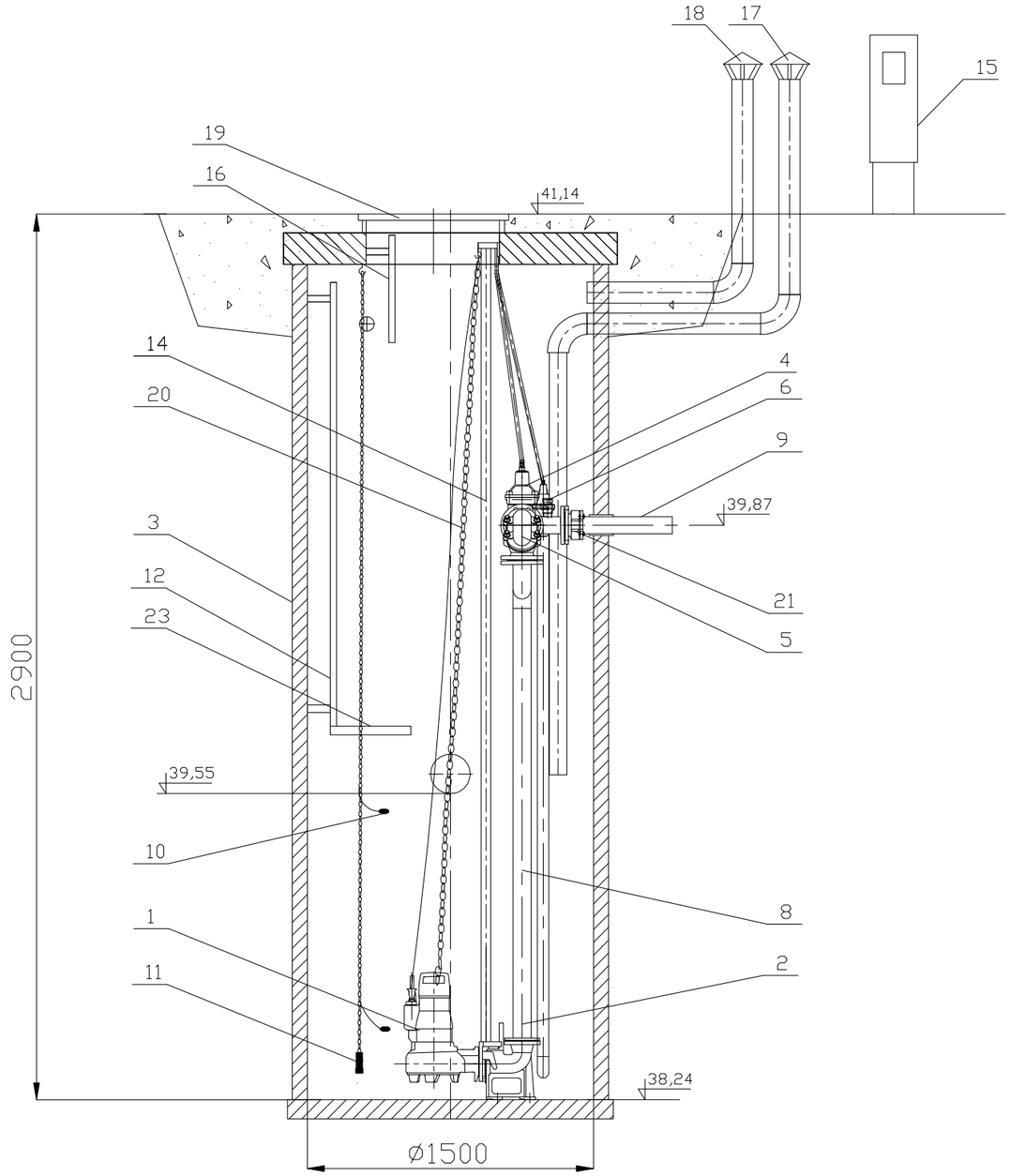

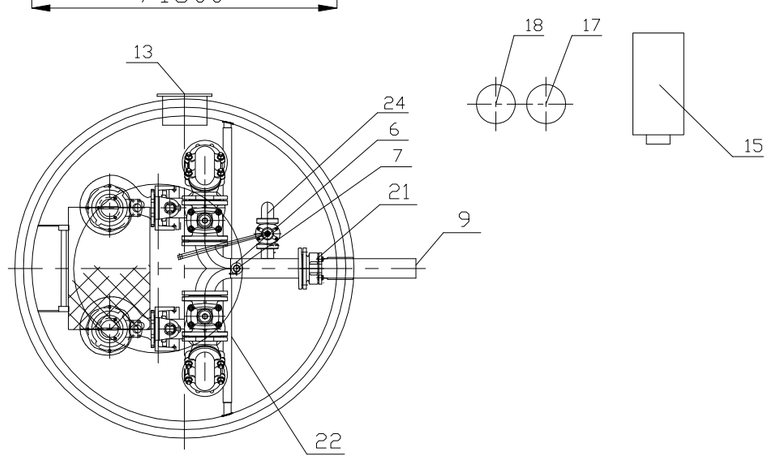

Lp	Nazwa	Ilość	Materiał	Producent
24	Obieg płuczący z zasuwą DN50	1		
23	Podest obsługowy	1	stal nierdzewna	
22	Belka wsporcza (regulowana)	1	stal nierdzewna	
21	Łącznik stal/PE 80/90	1	żeliwo	
20	Łańcuch	2	stal nierdzewna	
19	Właz ø800 klasy D400	1	żeliwo	
18	Biofiltr kominkowy DN100	1	stal nierdzewna	
17	Kominek wentylacyjny DN100	1	stal nierdzewna	
16	Poręcz wysuwana	1	stal nierdzewna	
15	Szafa sterownicza	1		
14	Prowadnice rurowe	4	stal nierdzewna	
13	Króciec napływowy	1	PVC200	
12	Drabinka	1	stal nierdzewna	
11	Sonda hydrostatyczna	1		
10	Wyłącznik pływakowy	2		
9	Rurociąg tłoczny DN80	1	PEø90	
8	Układ tłoczny DN80	1	stal nierdzewna	
7	Zawór kulowy DN50	1		
6	Nasada płucząca T52	1		
5	Zawór zwrotny kolanowy DN80	2	żeliwo	
4	Zasuwa klinowa DN80	2	żeliwo	
3	Zbiornik	1	Polimerobeton	
2	Kolano stopowe DN80	2	żeliwo	
1	Pompa zatapialna Q=5,35 l/s, Hp=11,5 m	2		

Biuro Obsługi Inwestycji " EKO - SYSTEM"
Jarosław Pawłowski
ul. Kolonia Zdroje 25 , 14-400 Pasłęk tel. 698-363-358

"EKO-SYSTEM"

TYTUŁ RYS.:	PRZEPOMPOWNIA ŚCIEKÓW P2		
NAZWA I ADRES OBIEKTU:	ROZBUDOWA SIECI WODOCIĄGOWEJ I KANALIZACJI SANITAR. DLA OSIEDLA MIESZKANIOWEGO PRZY MLECZARNI UL. DWORCOWA		
PROJEKTOWAŁ:	mgr inż. Jarosław Pawłowski, upr. bud. do projektowania w specj. instalacyjnej	NR UPR.: WAM/0077/POOS/04	PODPIS.:
SPRAWDZIŁ:	mgr inż. Marek Karpiński upr. bud. do projektowania w specj. instalacyjnej	NR UPR.: WAM/0159/POOS/15	PODPIS.:
DATA: 29.08.2019 r.		Skala 1:	NR RYS. 18